CONFIGURAÇÃO DE PENAS P/ PLOTAGEM

COR	ESP.
1	0,08
2	**0,15**
3	0,20
4	0,30
5	**0,40**
6	**0,50**
7	0,60

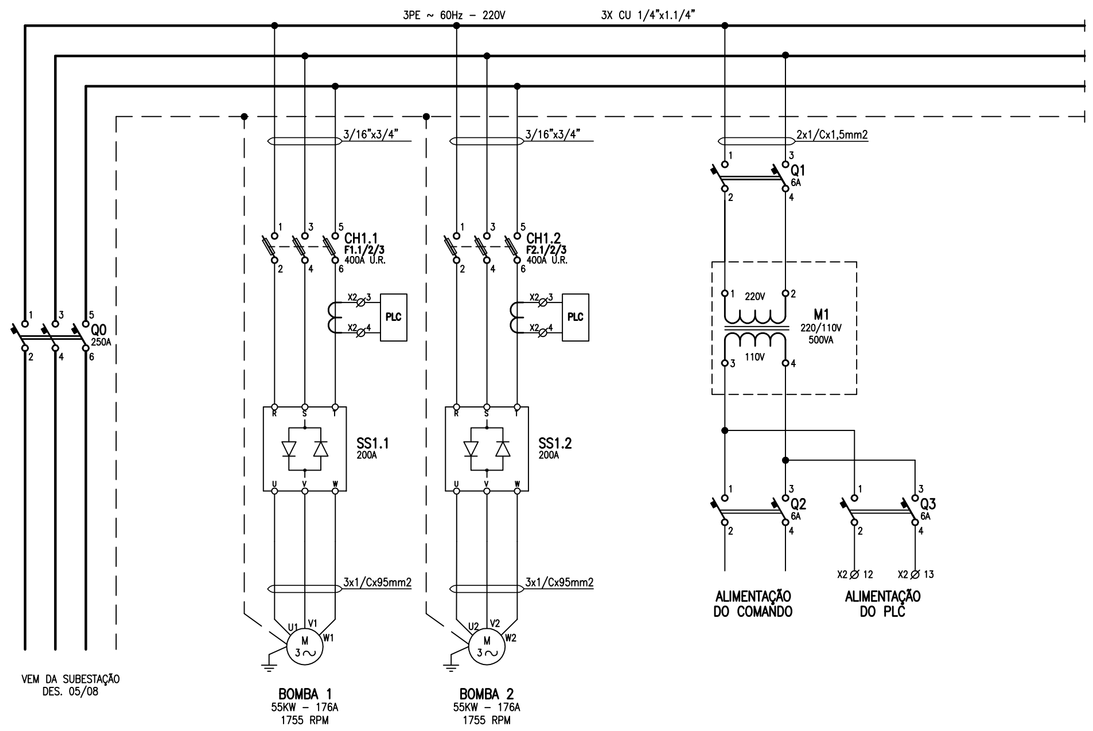

SIMBOLO LITERAL	SIMBOLO GRAFICO	DESCRICAO	SIMBOLO LITERAL	SIMBOLO GRAFICO	DESCRICAO
		DISJUNTOR TRIPOLAR			CONTATOR ELETRO–MAGNETICO DE C.A COM UMA BOBINA
		CONTATOR CORRENTE ALTERNADA			LAMPADA DE SINALIZACAO
		RELE TERMICO			BORNES DE BAIXA TENSAO, INSTALADOS EM PAINEL
		DISJUNTOR BIPOLAR			CONEXAO ELETRICA FIXA
		CONTATO AUXILIAR DO RELE ELETROMAGNETICO DE C.A			CONEXAO ELETRICA FIXA TIPO TERMINAL ENTRE CABO E BARRAMENTO
		CONTATO AUXILIAR DO RELE TERMICO			VARIADOR DE POTÊNCIA TIRISTORIZADO
		CHAVE DE NIVEL			FUSÍVEL
		TERMOSTATO			
		CHAVE SELETORA DE 2 POSICOES			
		BOTAO DE COMANDO COM RETORNO AUTOMATICO			
		TRANSFORMADOR DE TENSAO			
		MOTOR TRIFASICO			

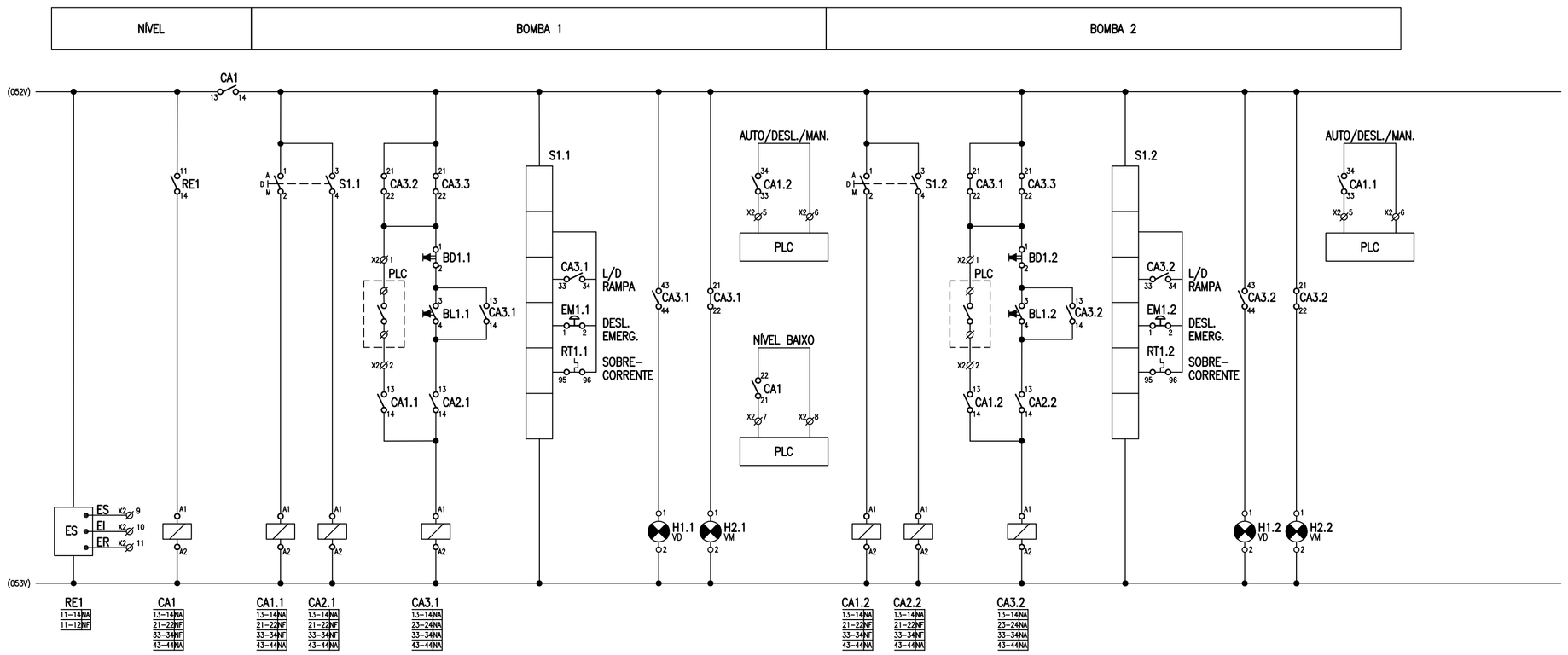

PONTO	BORNE	CABO	DISPOSITIVO		DESCRIÇÃO
01			RELÉ DE NÍVEL	ED	NÍVEL BAIXO DE SUCÇÃO
02			CHAVE AUTO/DESL./MAN.	ED	LIGA/DESLIGA BOMBA 1
03			CHAVE AUTO/DESL./MAN.	ED	LIGA/DESLIGA BOMBA 2
04			CA1.3	SD	LIGA SOFT–STARTER BOMBA 1
05			CA2.3	SD	LIGA SOFT–STARTER BOMBA 2
06			SENSOR DE CORRENTE	ED	STATUS BOMBA 1
07			SENSOR DE CORRENTE	ED	STATUS BOMBA 2

ESTE DESENHO É PROPRIEDADE DA COMPANHIA ESPIRITO SANTENSE DE SANEAMENTO – CESAN E NÃO PODE SER COPIADO SEM SUA AUTORIZAÇÃO.

NÚMEROS | GER. | DATA

PRINCIPAIS DESENHOS DE REFERÊNCIA

CANCELA E SUBSTITUI O DESENHO NÚMERO:

CANCELADO E SUBSTITUÍDO PELO DESENHO NÚMERO:

CENTRO DE DOCUMENTAÇÃO

RECEBIDO: __/__/__

Nº DOC.: _____ ASS.: _____

APROVAÇÃO CESAN:

ASS.: _____ MATR.: _____

UNID.: _____ DATA: __/__/__

ESTA APROVAÇÃO NÃO ISENTA A CONTRATADA DE SUAS RESPONSABILIDADES LEGAIS.

EMITENTE: AQUACONSULT consultoria e projetos de engenharia ltda

PROJETADO: KLEBER DE MELLO TRISTÃO

COORDENADOR: NESTOR A. GORZA, JR.

CREA: 4347–D REGIÃO: ES

CREA: 3424–D REGIÃO: ES

DESENHO: LUCAS MULINI

Nº DES. PROJETISTA: 066–EL–6–015–380

DATA: __/01/06

RESPONSÁVEL TÉCNICO: ALEXANDRE J. SERAFIM

CREA: 961–D REGIÃO: ES ART Nº: _____ DATA: 01/06

EMISSÃO CESAN	DATAS
PROJETADO: AQUACONSULT	01/06
CREA:	
DESENHADO:	
VERIFICADO: MILTON KLAINE	01/06
DIVISÃO: MILTON KLAINE	01/06
GERÊNCIA: CLÁUDIA V. D. CONTARATO	01/06

CESAN

MUNICÍPIO: VIANA | DISTRITO: SEDE | BAIRRO: SEDE

NOME DO EMPREENDIMENTO: AMPLIAÇÃO SIST. ABASTECIMENTO DE ÁGUA–CONT. 016/05

TÍTULO: ESTAÇÃO DE TRATAMENTO DE ÁGUA – VIANA
PROJETO ELÉTRICO
DIAGRAMA DE FORÇA E COMANDO DAS BOMBAS

ESCALA:	FOLHA:	Nº CESAN	REV:
INDICADA	07 / 08	B–048–000–20–6–XX–0014	0

2 3 4